5Н.31.40.00ГЧ

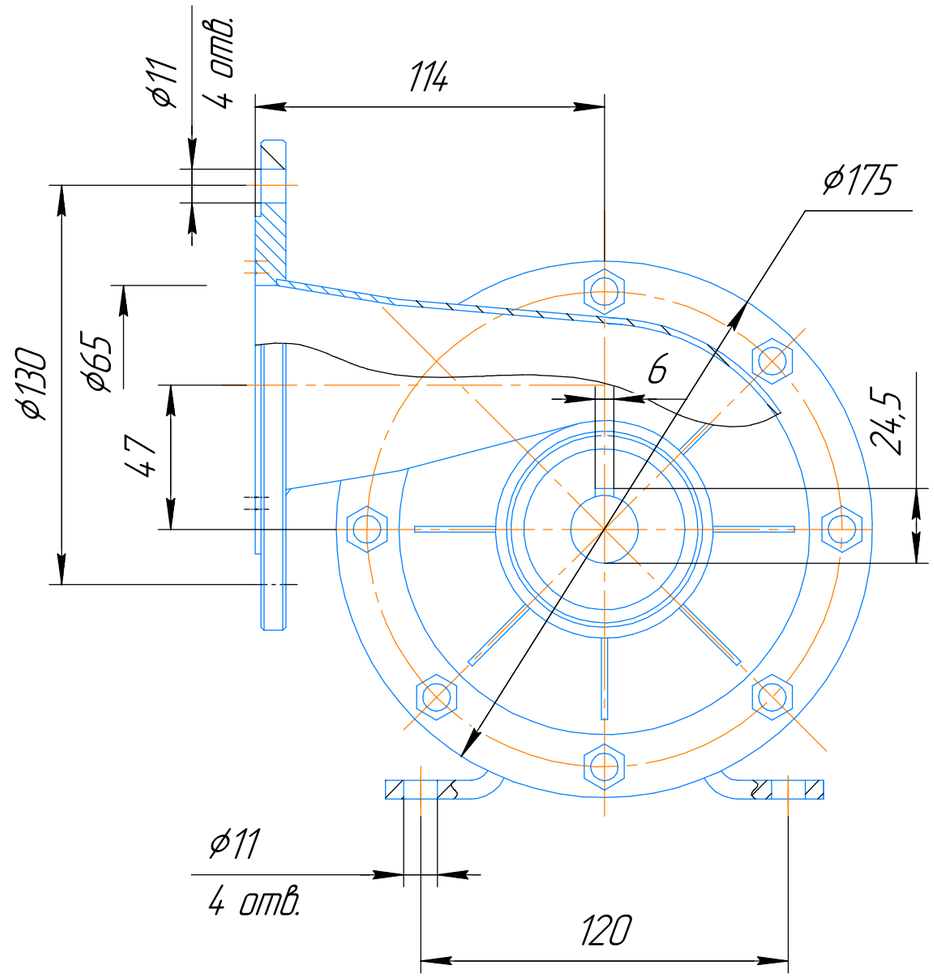

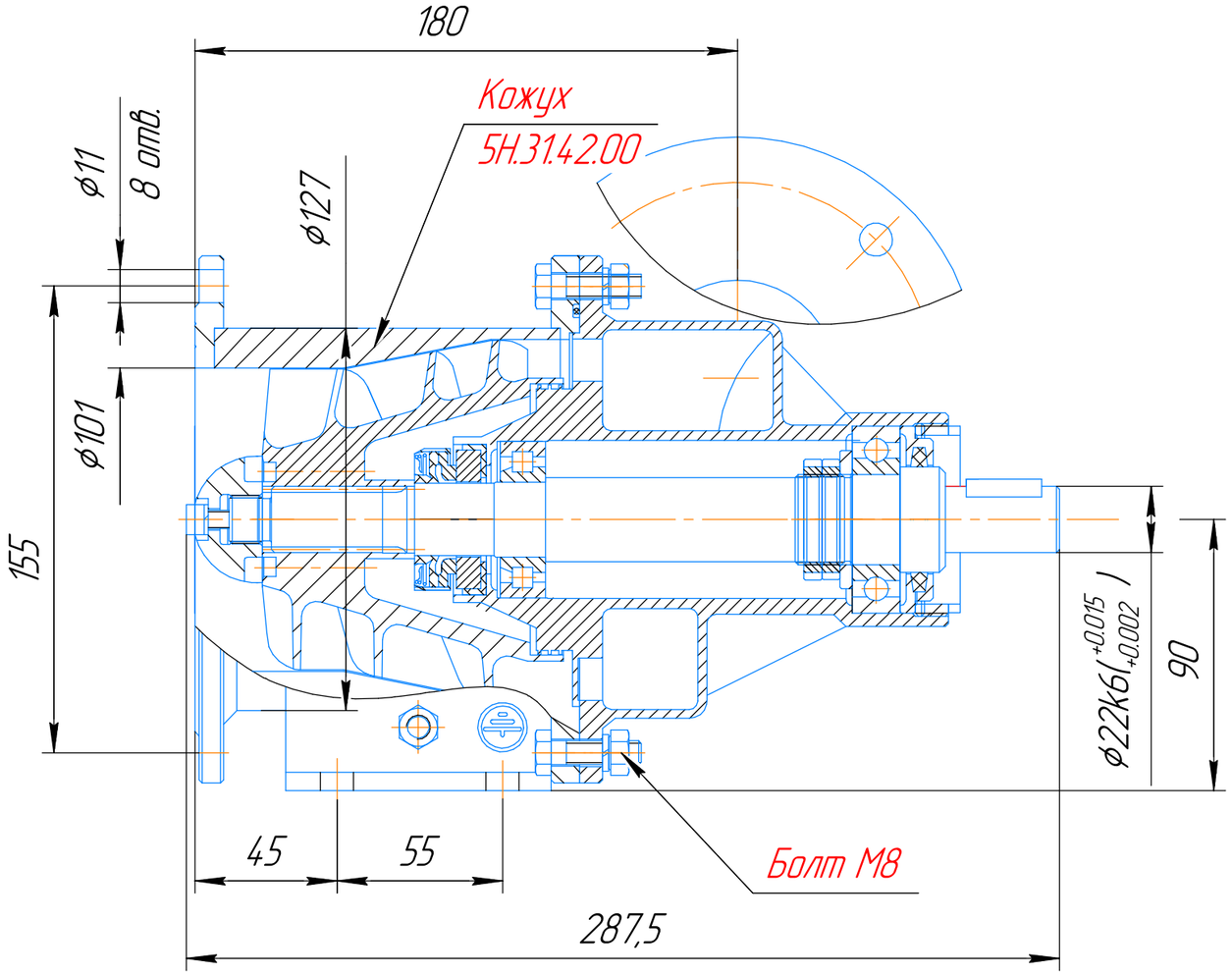

					5Н.31.40.00ГЧ		
Изм.	Лист	№ докум.	Подп.	Дата	Насос оседиагональный ОДН 120 Габаритный чертеж	Лит.	Масса	Масштаб
Разраб.		Лобанова				А	12,7	1:2
Пров.		Овсянников				Лист	Листов 1	
Т.контр.								
Н.контр.		Лобанова			АО "Корвет"			
Утв.		Крейцбергс						

Перв. примен.

Справ. №

Подп. и дата

Инв. № дубл.

Взам. инв. №

Подп. и дата

Инв. № подл.

Копировал

Формат А3